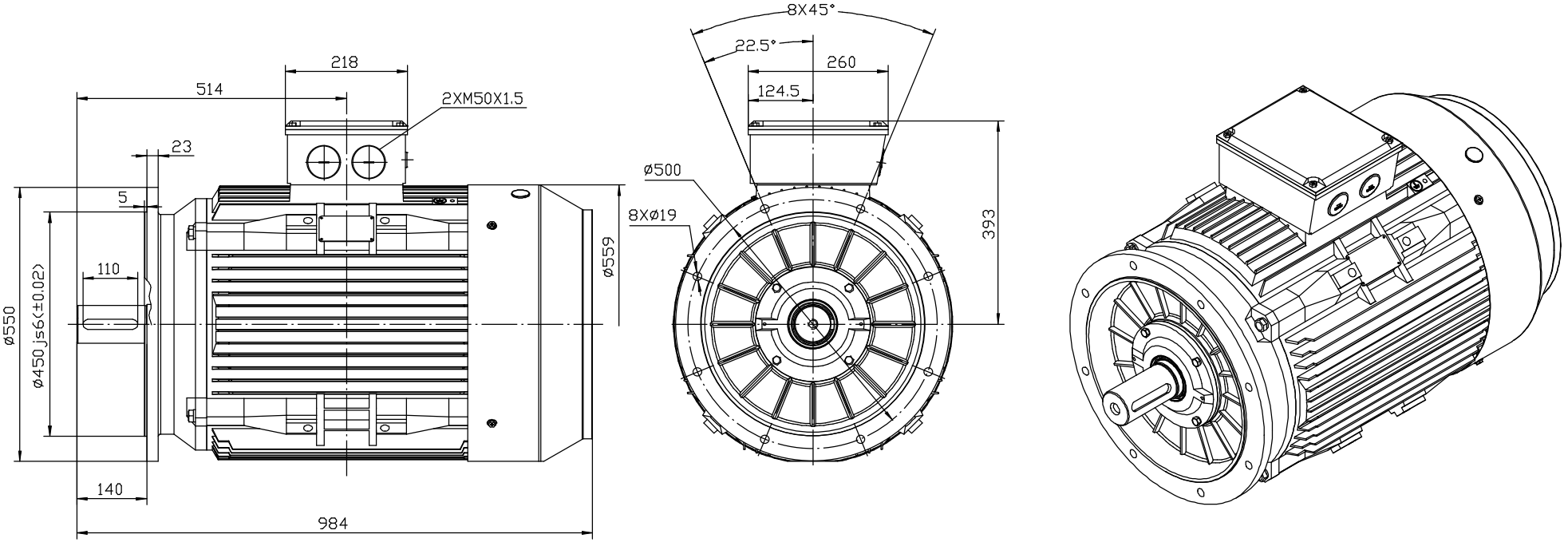

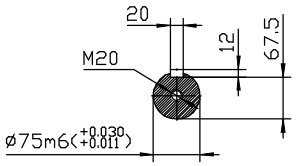

TC 280S-4.6.8P B5

					TC 280S-4.6.8P B5 外形图	铸铁三相异步电动机
标记	处数	更改文件号	签名	日期		1HMY.010.T092B
设 计		标准化			YECHTOP 上海川也电机有限公司	阶段标记 / 比例 1:6 / 共 张 / 第 张
制 图						
审 核		批 准				
工 艺		日 期				